030005　100V×650Wマイティプラー

100V定置型ウインチ「ベビーマイティ」

持ち運びができる小型ウインチ
小型据え付けタイプの決定版！
ワイヤ掛け次第で、容量も引く方向も自由自在です。

【販売品】 ワイヤーロープ＋フック（5φ×50m）

※ワイヤーは取り外してご返却ください
※ワイヤー取付け・取り外し整備料がかかります

3日保証

100V×650Wマイティプラー		
型　式	MA-650M	
電　圧	V	100
電　力	W	650
周 波 数	Hz	50/60
定格荷重	kg	150
ロープ速度	m/min	24
巻 取 量	m	φ5×50
ウインチ定格※1	min	30
全　長	mm	468
全　幅	mm	298
全　高	mm	298
質　量	kg	25（ワイヤー含まず）



定格電圧、定格荷重で「巻上2m-休止3秒-巻下2m-休止3秒のサイクルによって、繰返し運転を行った時の許容運転時間をいいます。

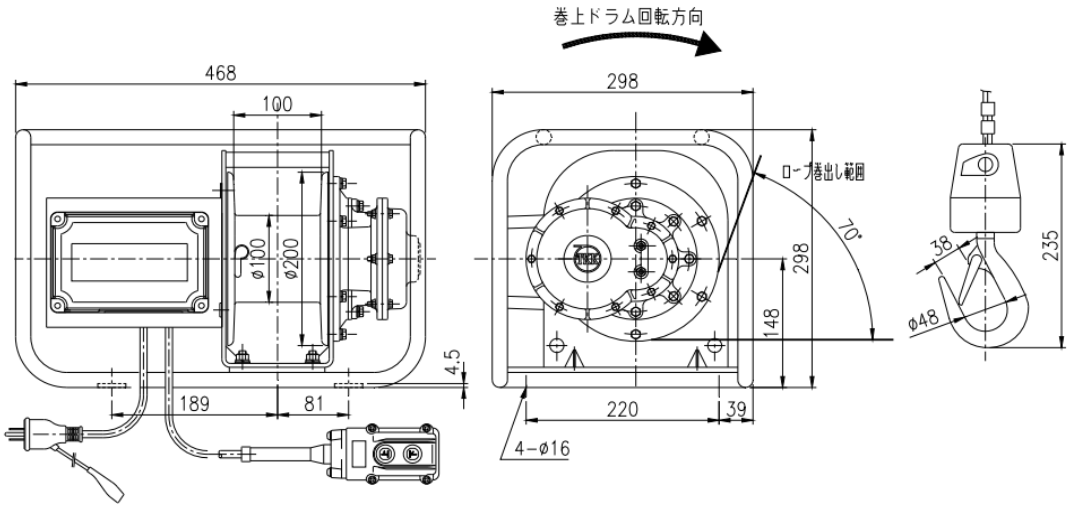

出力計算

型式	MA-650M		
層	ロープ巻取量（m）	ロープ荷重（kg）	ロープ速度（m/min）
1	6.3	150	20.2
2	6.9/13.1	150	21.5
3	7.5/20.6	150	22.9
4	8.1/28.7	150	24.3
5	8.7/37.3	140	25.7
6	9.3/46.6	131	27.1
7	9.9/56.4	123	28.5
8	10.5/66.9	116	29.8